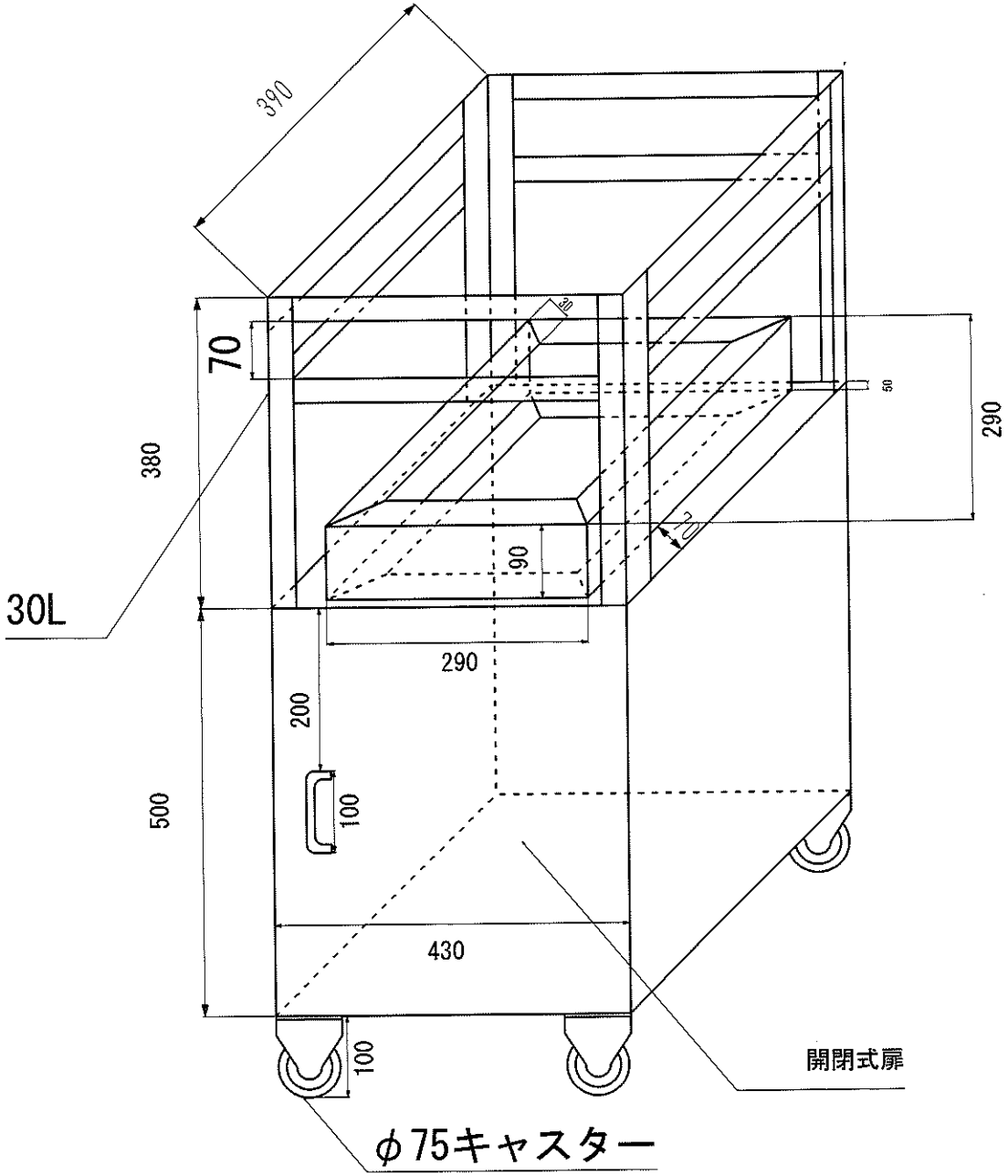
390
70
380
30L
290
90
290
200
100
500
430
100
開閉式扉
φ75キャスター

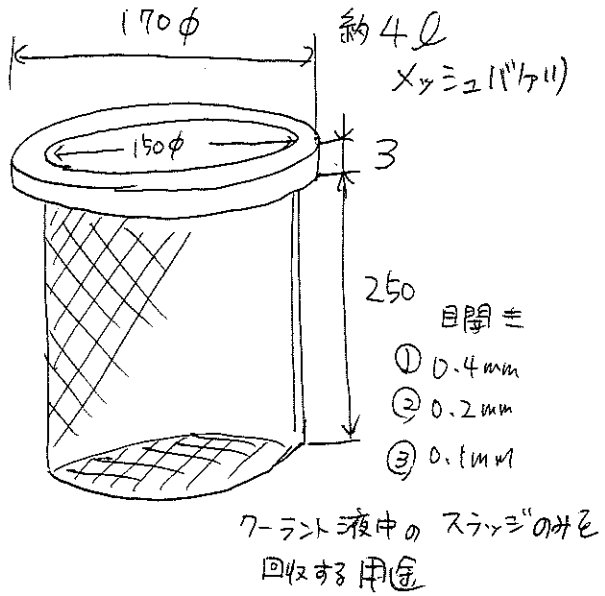
170φ
約4ℓ
メッシュバケツ
150φ
3
250
目開き
① 0.4mm
② 0.2mm
③ 0.1mm
クーラント液中のスラッジのみを
回収する用途